CENTRO DUO 2

- puristische Einfachheit und schlichte Eleganz zeichnen diese Badewanne aus
- Baden zu zweit: zwei identische Rückenschrägen und Mittelablauf
- aus Kaldewei Stahl-Email 3,5 mm
- emaillierte, in das Badewannen-Design integrierte Ablaufdeckung und Überlaufknauf

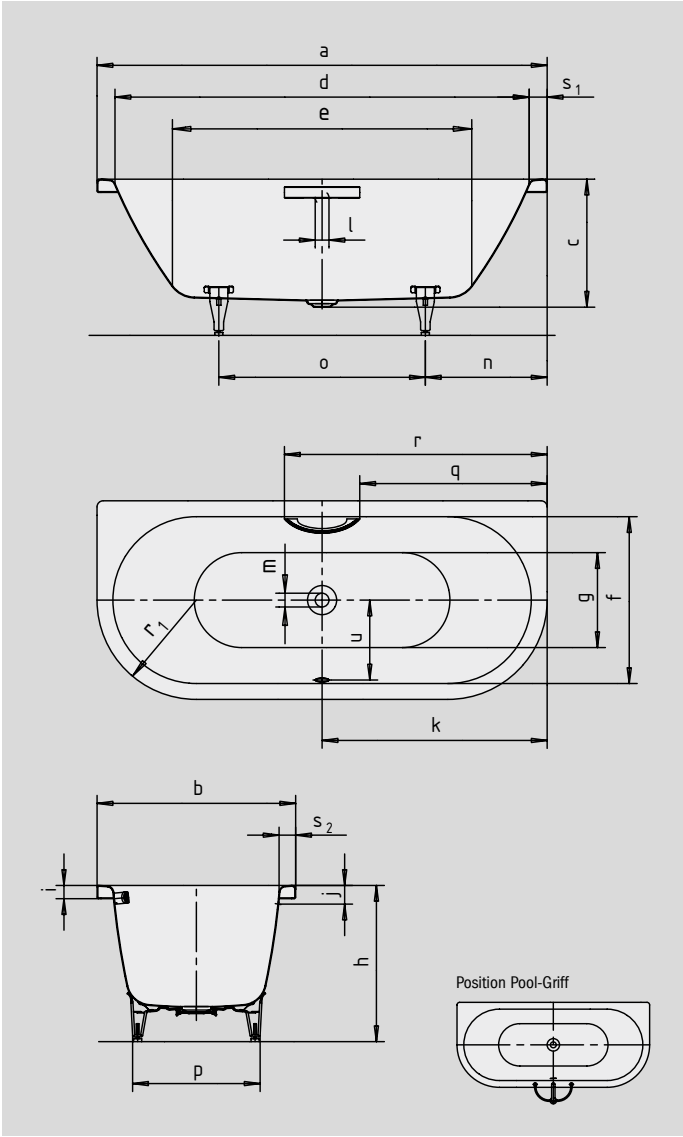

Abbildungen ähnlich

Bitte beachten:
Bei der abgebildeten Wanne mit Griff handelt es sich um eine Sonderausführung. Für die Montage des Griffes ist eine Sonderlochbohrung (bereits im Preis enthalten) an der Badewanne erforderlich.

DEZENTE OPULENZ AVANTGARDE KOLLEKTION

COMFORT SELECT

Modell-Nr.		**131**	**135**
Äußere Länge	a	1700	1800 mm
Äußere Breite	b	750	800 mm
Tiefe	c	485	485 mm
Innere Länge (oben)	d	1580	1680 mm
Innere Länge (unten)	**e**	**1130**	**1230 mm**
Innere Breite (oben)	f	630	680 mm
Innere Breite (unten)	g	510	560 mm
Höhe mit Füßen	h	605-640	595-630 mm
Randhöhe	i	50	50 mm
Abstand Oberkante bis Mitte Überlaufloch	j	70	70 mm
Abstand Wannenrand bis Mitte Ablaufloch	k	850	900 mm
Durchmesser Überlaufloch	l	52	52 mm
Durchmesser Ablaufloch	m	52	52 mm
Abstand Fußseite Wannenrand bis Mitte Fuß	n	560	600 mm
Abstand zwischen den Füßen	o	580	600 mm
Fußbreite max.	p	465	540 mm
Abstand Wannenrand bis Anfang Griff	q	708	758 mm
Abstand Wannenrand bis Ende Griff	r	992	1042 mm
Randbreite (Fußseite; Längsseite)	s_1; s_2	60; 60	60; 60 mm
Abstand Mitte Ab- bis Mitte Überlaufloch	u	307	332 mm
Nutzinhalt** in Ltr.		156	195
Gewicht der emaillierten Badewanne in kg		52	53
Antislip		∅ 435	∅ 435 mm
Vollantislip		900 x 300	900 x 300 mm

Achtung, bei einigen Whirlsystemen kommt es zu Systemüberständen.
Nähere Informationen entnehmen Sie bitte der Technischen Info für Whirlsysteme.
Fertigungstechnische Änderungen, Toleranzen und Irrtümer vorbehalten. Abbildungen ähnlich.
** Nutzinhalt = Wasserinhalt abzgl. durchschnittlich 70 Ltr. Verdrängung.

KALDEWEI